長円ベローズ真空パッド SPOB1

サイズ 60 x 20 mm、100 x 40 mm

PACKAGING

長円ベローズ真空パッド SPOB1

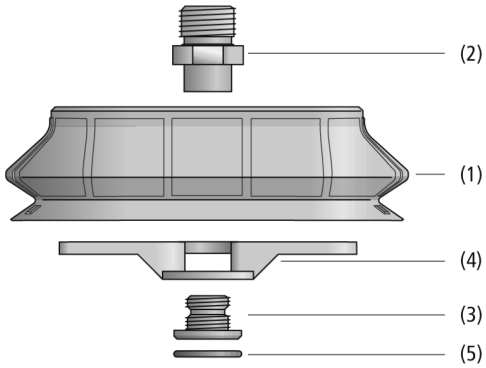

システムデザイン 長円ベローズ真空パッド SPOB1

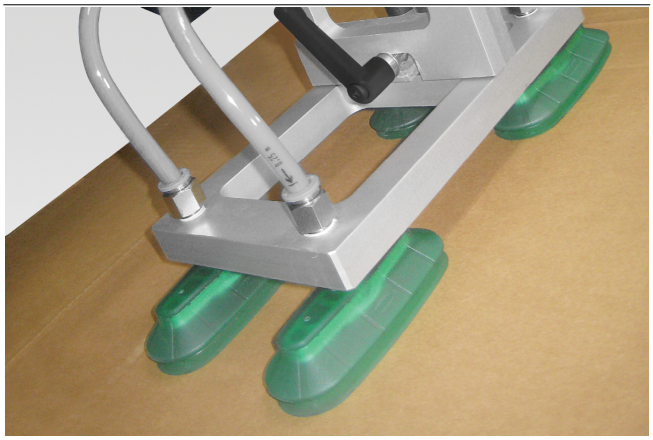

真空パッド SPOB1を使用した段ボールの搬送

業界特有のアプリケーションへの適合性

アプリケーション

- 段ボール箱やトレイなどの製函機での使用に適した1.5段ベローズタイプの長円真空パッド
- 上面および側面から詰め込みを行う包装機械での、段ボールなどの硬めの包装品の搬送
- パレタイジング・デパレタイジング工程
- 耐摩耗性や高いシール性が求められる、厳しい条件のアプリケーション

デザイン

- フレキシブルで柔らかいシールリップの1.5段ベローズ形状の長円真空パッド SPOB1
- 耐摩耗性に優れたエラストドゥール (ED-65) 製で、摩耗に強く長寿命
- 機械接続側の上部コネクタ (2) と吸着側の下部コネクタ (3) で構成される接続ニップル
- 下部コネクタにはパッド変形を抑制するサポート (4) が付属 (SPOB1-100x40のみ)
- 簡易フィルターとして、埃の進入を防ぐフィルターメッシュ (5) を取付可能 (ろ過精度: 250 µm)

製品特徴

- 細長いワークの搬送に適した長円デザイン
- 搬送時のパッドの変形や横ズレを防ぐ設計で、ダイナミックな搬送工程でも高い安定性を実現
- ベローズとシールリップの凹凸が圧縮時にかみ合うデザインで、搬送時のパッドのズレやねじれを防止
- 耐摩耗性に優れたエラストドゥール (ED-65) 製で、摩耗に強く長寿命 (一般的なニトリルゴムの約3倍)

© J. Schmalz GmbH / 技術的な変更がある場合がございます / 上で生成された 13.12.2023

シュマルツに連絡してください。 Schmalz K.K / 〒224-0027 横浜市都筑区大棚町3001-7/ +81 45 565-5150 / schmalz@schmalz.co.jp

長円ベローズ真空パッド SPOB1

サイズ 60 x 20 mm、100 x 40 mm

発注コード 長円ベローズ真空パッド SPOB1

SPOB1	–	60x20	–	ED-65	–	G1/8-AG
1		2		3		4

1 – 製品仕様

タイプ	種類
SPOB1	長円1.5段ベローズパッド

2 – パッドサイズ

タイプ	サイズ
(例) 60x20	60x20 mm

3 – パッド材質

タイプ	材質
ED-65	エラストドゥール

4 – 取付ネジ

タイプ	種類
G1/8-AG	平行G1/8オネジ
G1/8-IG	平行G1/8メネジ
G1/4-AG	平行G1/4オネジ
G1/4-IG	平行G1/4メネジ

真空パッド SPOB1は、パッドにネジが取り付けられた状態で納品されます。以下の製品で構成されます。

- 真空パッド SPOB1: 様々なサイズをラインアップ
- 接続ニップル (取付ネジ) SC: 様々なネジ径をラインアップ、下部コネクタ付 (SPOB1-100x40向けのみ)

スペアパーツ: 真空パッド SPOB1、接続ニップル (取付ネジ) SC

アクセサリ: フィルターメッシュ (簡易フィルタ、円形)

発注データ 長円ベローズ真空パッド SPOB1

型式*	製品コード
SPOB1 60x20 ED-65 G1/8-AG	10.01.06.03510
SPOB1 60x20 ED-65 G1/8-IG	10.01.06.03511
SPOB1 100x40 ED-65 G1/4-AG	10.01.06.03512
SPOB1 100x40 ED-65 G1/4-IG	10.01.06.03513

*材質の詳細につきましては「真空パッドの材質」をご覧ください。

発注データ スペアパーツ 長円ベローズ真空パッド SPOB1

型式		スペアパーツ		製品コード
SPOB1	60x20	長円ベローズ真空パッド	SPOB1 60x20 ED-65 SC040-AR	10.01.06.02462
SPOB1	100x40	長円ベローズ真空パッド	SPOB1 100x40 ED-65 SC050-AR	10.01.06.02461

型式	スペアパーツ		製品コード
SPOB1 60x20 ED-65 G1/8-AG	シュマルツコネクタ	SC 040-AR G1/8-AG MOD	10.01.06.02495
SPOB1 60x20 ED-65 G1/8-IG	シュマルツコネクタ	SC 040-AR G1/8-IG MOD	10.01.06.02496
SPOB1 100x40 ED-65 G1/4-AG	シュマルツコネクタ	SC 050-AR G1/4-AG MOD	10.01.06.02491
SPOB1 100x40 ED-65 G1/4-IG	シュマルツコネクタ	SC 050-AR G1/4-IG MOD	10.01.06.02493

発注データ アクセサリ 長円ベローズ真空パッド SPOB1

型式		アクセサリ		製品コード
SPOB1	60x20	ふるいラウンド	SIEB 11x1 MS-A2 280 0.28/0.16	10.07.01.00309
SPOB1	100x40	ふるいラウンド	SIEB 17.5x0.8 MS-A2 280 0.28/0.16	10.07.01.00308

シュマルツに連絡してください。 Schmalz K.K / 〒224-0027 横浜市都筑区大棚町3001-7/ +81 45 565-5150 / schmalz@schmalz.co.jp

長円ベローズ真空パッド SPOB1

サイズ 60 x 20 mm、100 x 40 mm

テクニカルデータ 長円ベローズ真空パッド SPOB1

型式		吸着力（-600 mbar） [N]*	離脱力 [N]	水平方向の力 [N]	ボリューム [cm^3]	最小ワーク径（凸） [mm]	推奨ホース内径 d [mm]**
SPOB1	60x20	32.5	39.8	32.2	11.0	25	6
SPOB1	100x40	111.2	131.4	76.9	60.1	50	6

*吸引力のデータは、真空度-0.6 barにおいて滑らかで乾燥した表面のワークを吸着した場合の理論値です。安全率は含まれません。
**推奨ホース径は、ホース長約2 mを想定しています。

シュマルツに連絡してください。 Schmalz K.K / 〒224-0027 横浜市都筑区大棚町3001-7/ +81 45 565-5150 / schmalz@schmalz.co.jp

長円ベローズ真空パッド SPOB1

サイズ 60 x 20 mm、100 x 40 mm

デザインデータ 長円ベローズ真空パッド SPOB1

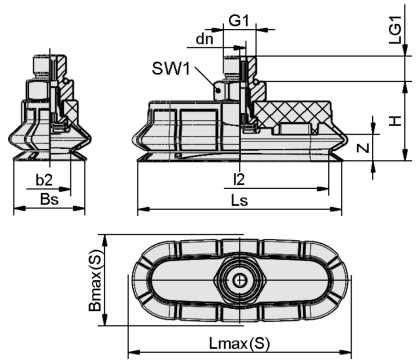

SPOB1 AG

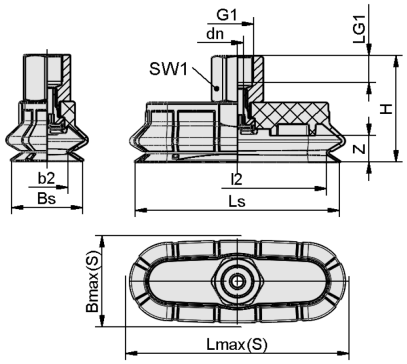

SPOB1 IG

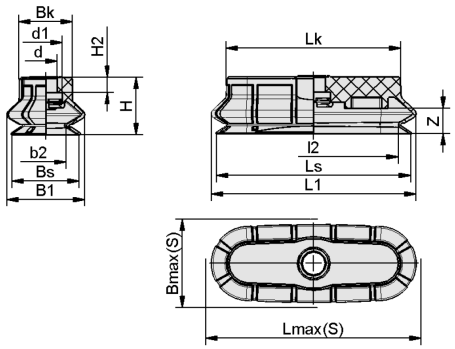

SPOB1 60x20

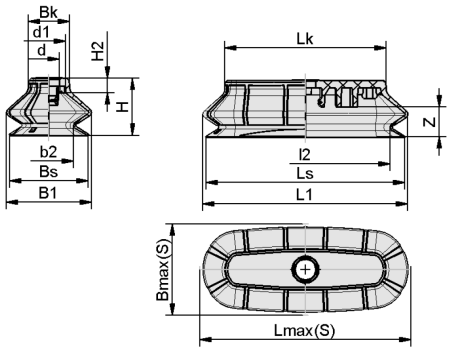

SPOB1 100x40

シュマルツに連絡してください。 Schmalz K.K / 〒224-0027 横浜市都筑区大棚町3001-7/ +81 45 565-5150 / schmalz@schmalz.co.jp

長円ベローズ真空パッド SPOB1

サイズ 60 x 20 mm、100 x 40 mm

デザインデータ 長円ベローズ真空パッド SPOB1

型式*	b2 [mm]	Bmax（S）[mm]**	Bs [mm]	dn [mm]	G1	H [mm]	LG1 [mm]	Lmax（S）[mm]***	Ls [mm]	l2 [mm]	SW1 [mm]	Z（ストローク）[mm]
SPOB1 60x20 ED-65 G1/8-AG	12.8	27.5	21.4	3.6	G1/8-M	24	7.5	67	61.4	53.5	14	8
SPOB1 60x20 ED-65 G1/8-IG	12.8	27.5	21.4	3.6	G1/8-F	32	8.0	67	61.4	53.5	14	8
SPOB1 100x40 ED-65 G1/4-AG	25.9	52.0	41.4	6.1	G1/4-M	37	10.0	113	104.4	88.9	17	16
SPOB1 100x40 ED-65 G1/4-IG	25.9	52.0	41.4	6.1	G1/4-F	47	12.0	113	104.4	88.9	17	16

*ゴム部品の許容寸法公差は、DIN ISO 3302-1 E3に準拠します。
**吸着状態での吸着パッド外部寸法に相当します。
***吸着状態での吸着パッド外部寸法に相当します。

型式*	b2 [mm]	B1 [mm]	Bk [mm]	Bmax（S）[mm]**	Bs [mm]	d [mm]	d1 [mm]	H [mm]	H2 [mm]	L1 [mm]	l2 [mm]	Lk [mm]	Lmax（S）[mm]***	Ls [mm]	Z（ストローク）[mm]
SPOB1 60x20 ED-65 SC040-AR	12.8	24.6	16.8	27.5	21.4	7.3	10.5	18	4.8	64.6	53.4	55.1	67	61.4	8.0
SPOB1 100x40 ED-65 SC050-AR	25.9	44.6	21.6	52.0	41.4	11.0	17.5	30	7.0	107.6	88.9	84.6	113	104.4	16.0

*ゴム部品の許容寸法公差は、DIN ISO 3302-1 E3に準拠します。
**吸着状態での吸着パッド外部寸法に相当します。
***吸着状態での吸着パッド外部寸法に相当します。

シュマルツに連絡してください。 Schmalz K.K / 〒224-0027 横浜市都筑区大棚町3001-7/ +81 45 565-5150 / schmalz@schmalz.co.jp